Met dit systeem heb ik erg veel succes en luchtfotografie is hiermee erg eenvoudig geworden (binnen 5 minuten zijn 20 opnamen mogelijk), dus de kostbare camera is kort in de lucht en loopt daardoor minder risiko. Van diverse universiteiten en mensen van buitenlandse zaken (ontwikkelingslanden - bodemcartering - het ontdekken van diverse plantenziekten en geologie) bestond er reeds veel belangstelling voor dit systeem.

Tenslotte nog wat ervaringen:

1. Zorg voor een stabiele en stevige vlieger. Benodigde trekkracht ± 5 - 10 kg bij ± 1 kg/lift.
2. Gebruik sterk geslagen touw of koord zonder knopen.
3. Maak uw konstruktie niet te zwaar. Hoe zwaarder des te groter moet uw vlieger zijn.
4. Voor beginners - gebruik geen dure camera. Houdt uw camera ook zo klein en licht mogelijk bv. een pocket-type of een kleinbeeld compact camera: Rollei 35 - Minox - enz.
5. Fotografeer alleen bij zonnig weer, uw resultaten zullen veel beter zijn.
6. Test en kontroleer uw systeem vooraf altijd op de grond.
7. Geef nooit de moed op en probeer voor iedere tegenslag een oplossing te vinden en onthoudt dat eigen ervaring de beste leermeester is.

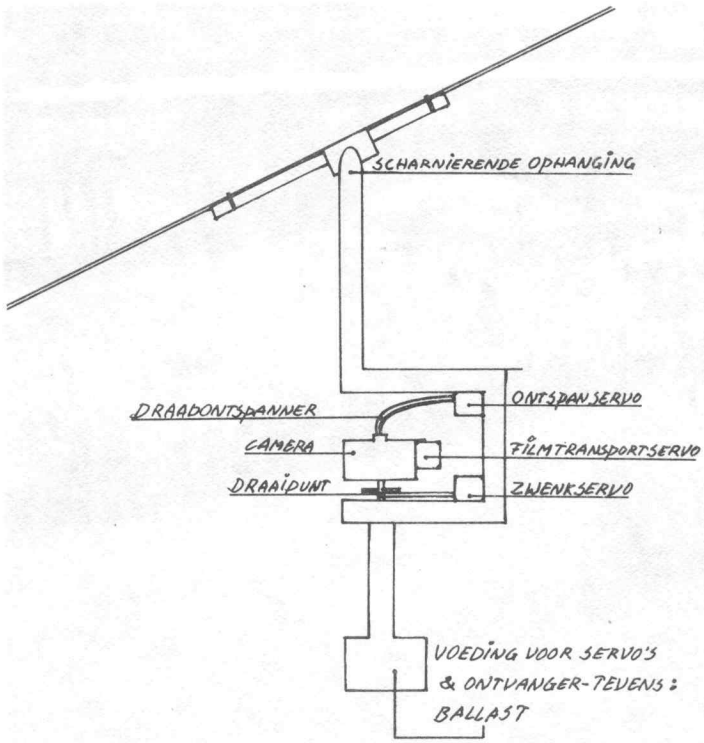

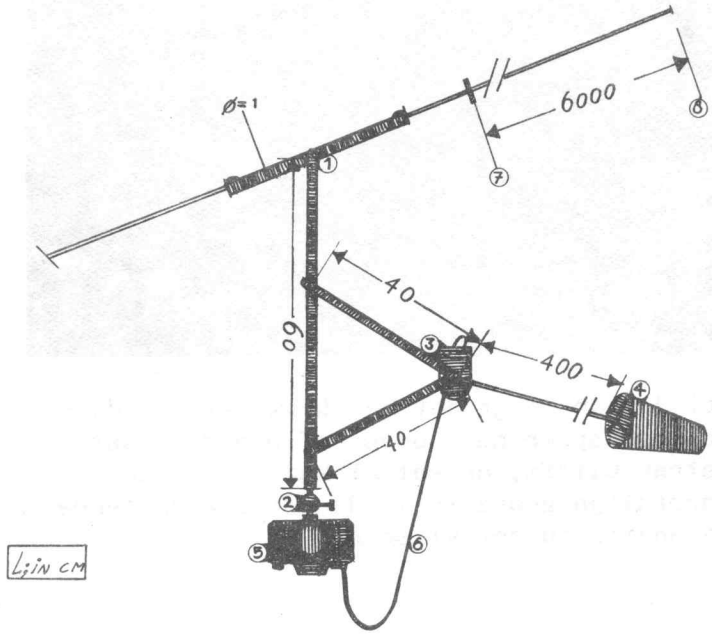

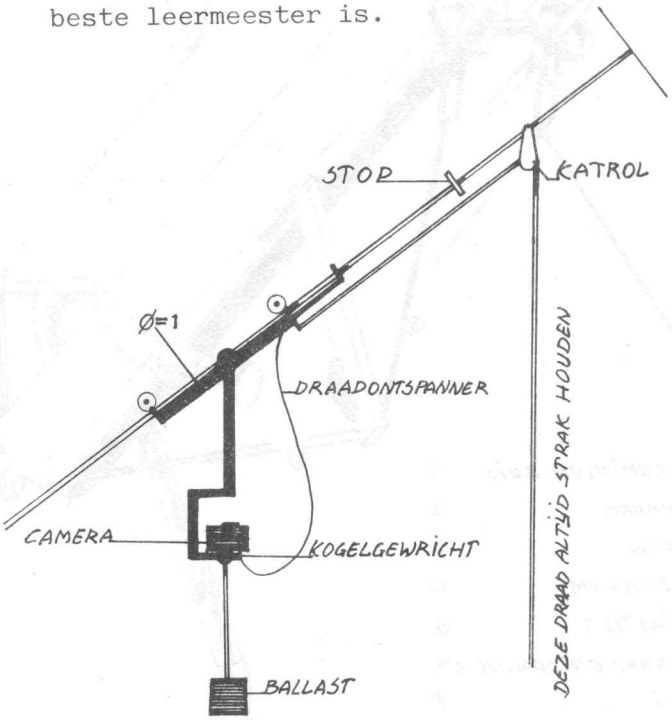

① scharnierende ophanging
② kogelgewricht
③ timer
④ windanker
⑤ camera
⑥ draad ontspanner
⑦ stop
⑧ vlieger

Piet van Staalduinen