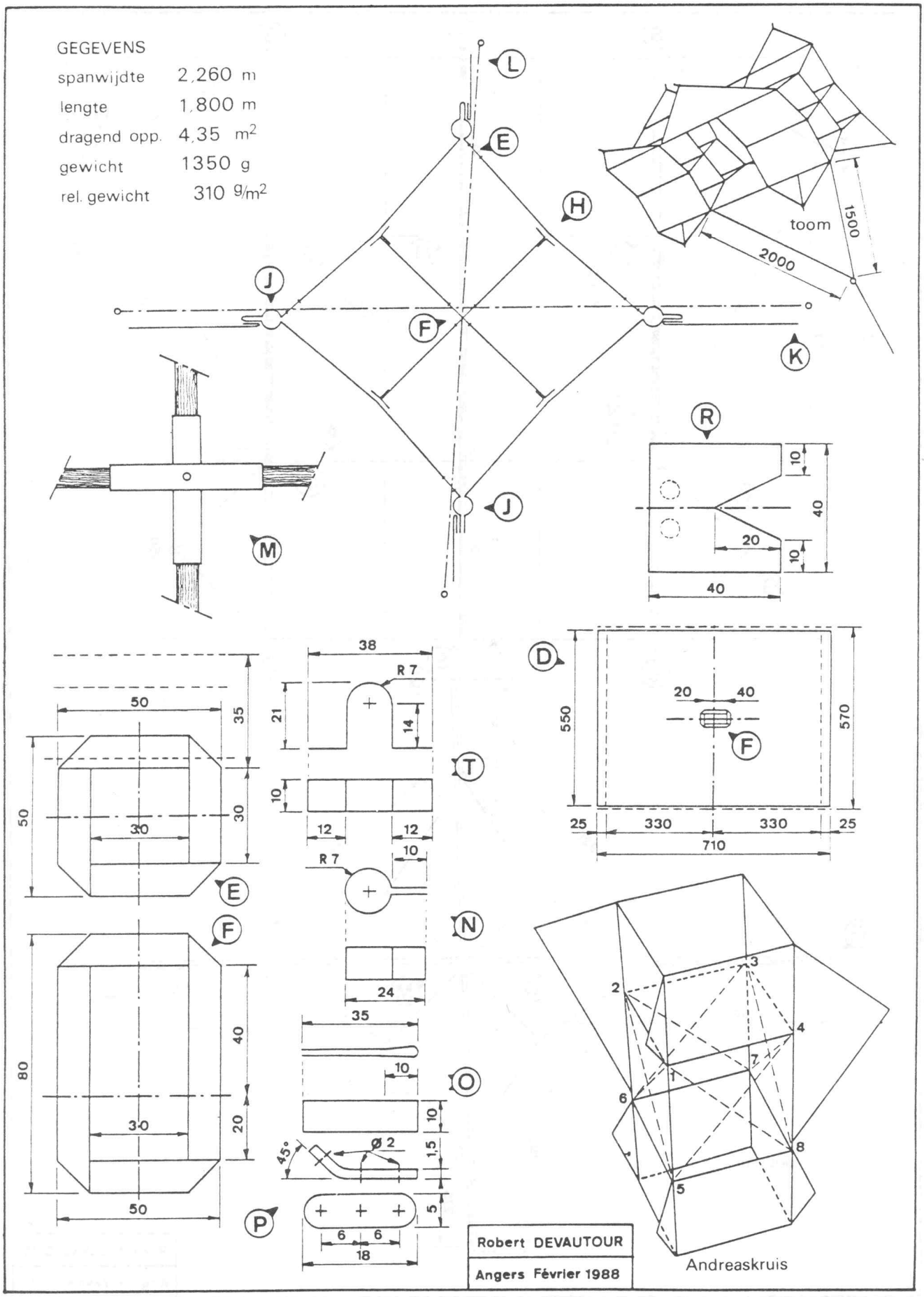
GEGEVENS
spanwijdte 2,260 m
lengte 1,800 m
dragend opp. 4,35 m²
gewicht 1350 g
rel. gewicht 310 g/m²
toom
1500
2000
Andreaskruis
Robert DEVAUTOUR
Angers Février 1988